AANSLUITSCHEMA T.B.V. PRINTPLAAT VLAMBEWAKING

ART.-NR. 262949

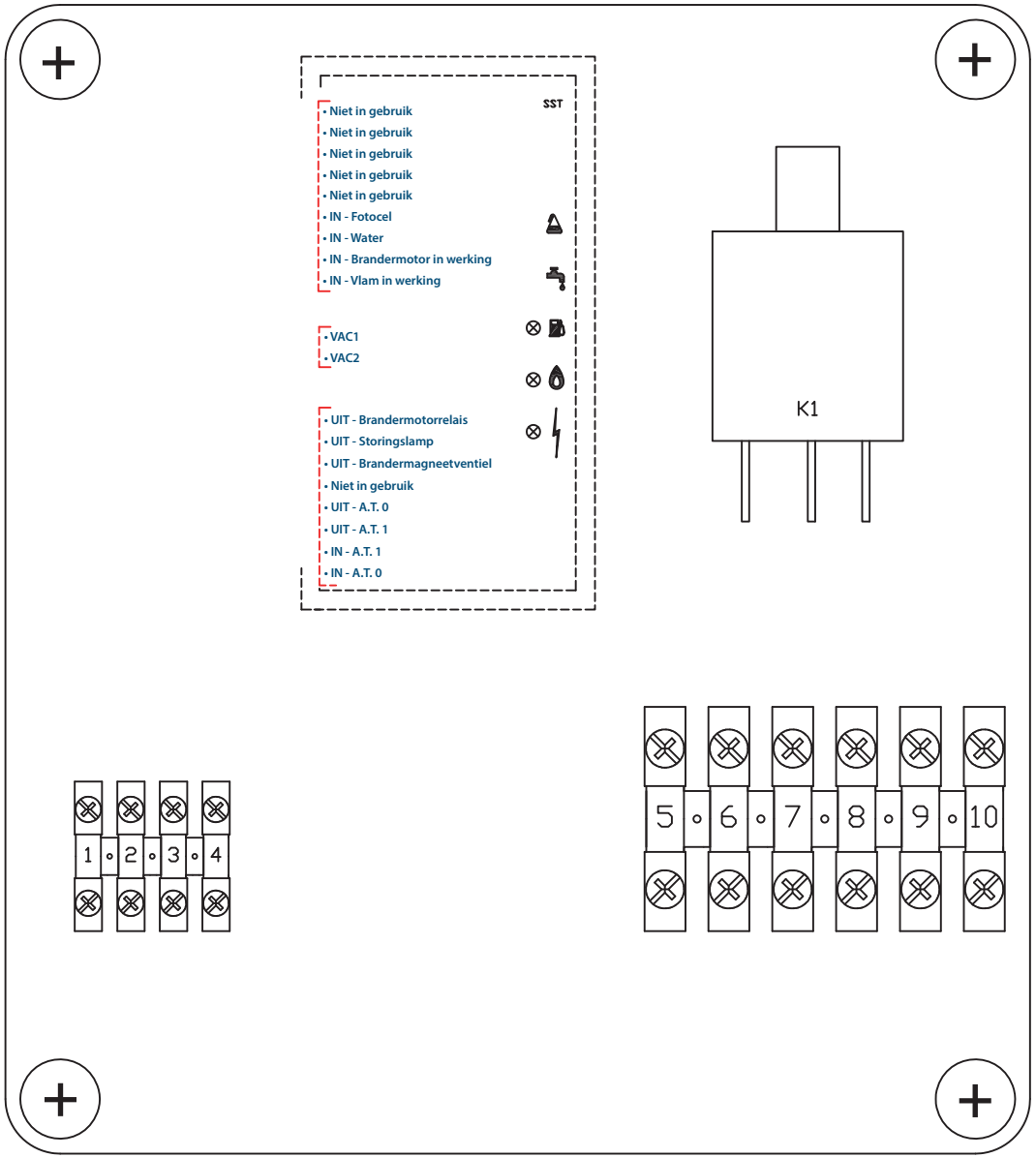

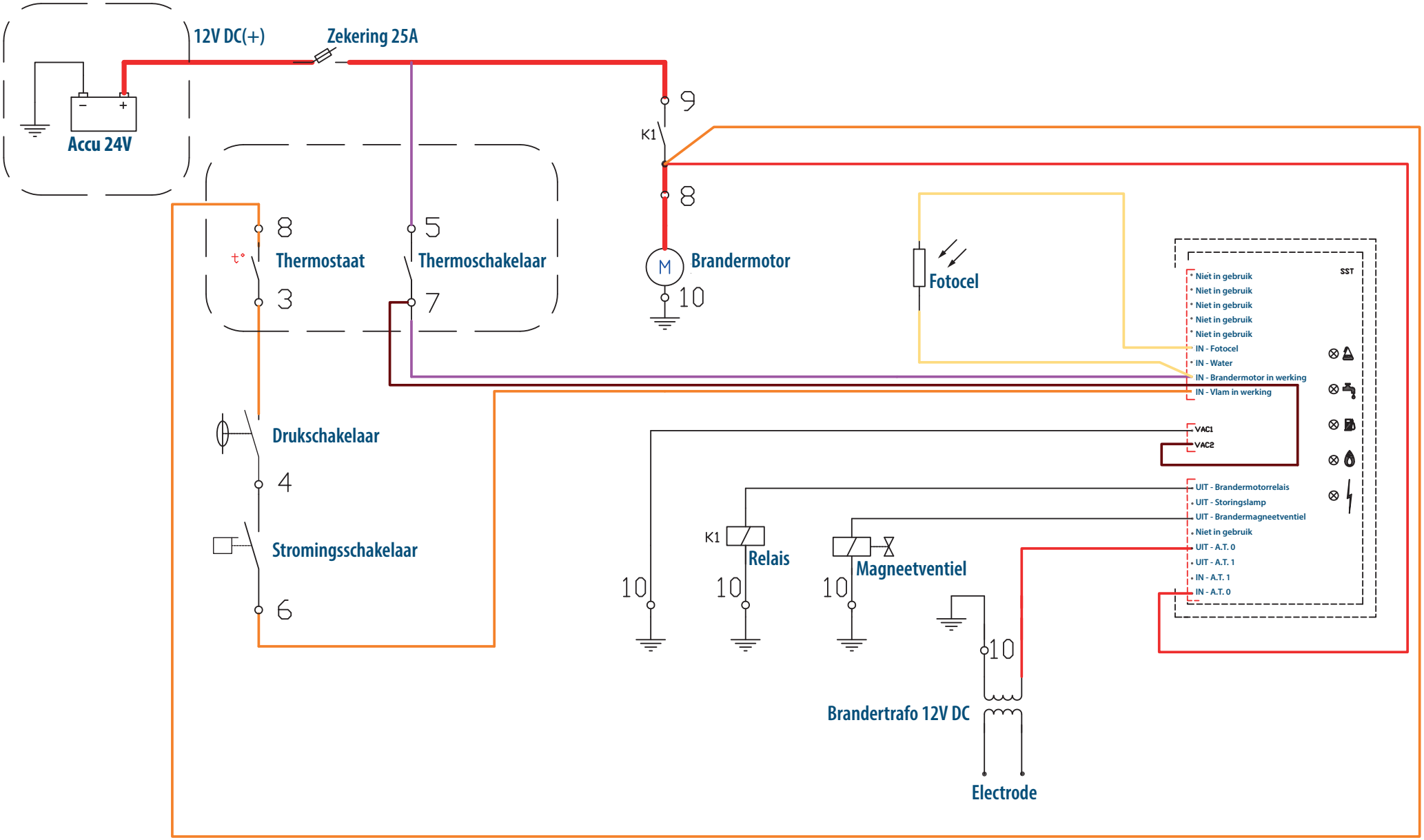
12V DC(+)
Zekering 25A
Accu 24V
9
K1
8
Thermostaat
5
Thermoschakelaar
3
7
M
Brandermotor
10
Fotocel
SST
Niet in gebruik
Niet in gebruik
Niet in gebruik
Niet in gebruik
Niet in gebruik
IN - Fotocel
IN - Water
IN - Brandermotor in werking
IN - Vlam in werking
VAC1
VAC2
UIT - Brandermotorrelais
UIT - Storingslamp
UIT - Brandermagneetventiel
Niet in gebruik
UIT - A.T. 0
UIT - A.T. 1
IN - A.T. 1
IN - A.T. 0
Drukschakelaar
4
Stromingsschakelaar
6
K1
Relais
Magneetventiel
10
10
10
10
Brandertrafo 12V DC
Electrode