Tutti i modelli di Pompe della Serie C sono disponibili con certificazione Atex, su richiesta.

Upon request, all models of C pumps series are available with ATEX certification"

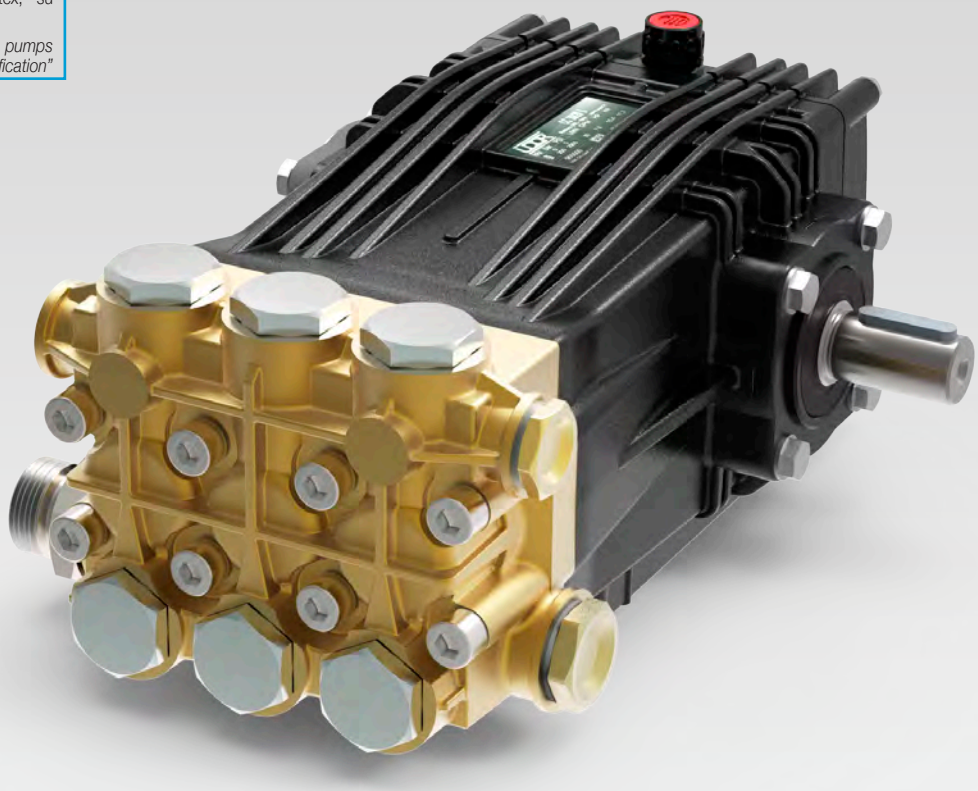

RPM	CODICE *CODE*	MODELLO *MODEL*	PORTATA *FLOW*		PRESSIONE *PRESSURE*		POTENZA *POWER*		PESO *WEIGHT*	PRESA DI FORZA *SHAFT TYPE*
			l/min	GPM	bar	PSI	HP	kW	Kg	
1450	902900	CC 42/17 S	44.0	11.6	170	2465	19.2	14.3	15.8	S - Albero MASCHIO 24 mm DX *S - MALE Shaft 24 mm RIGHT*
	903400	• CC 50/15 S	50.0	13.2	150	2175	19.2	14.3	15.8	

• Minimo 0.1 bar (1.45 PSI) di Pressione in Entrata / *Min. 0.1 bar (1.45 PSI) Inlet Pressure*

Tutti i modelli di Pompe sono disponibili con Presa di Forza Sinistra. Nel Modello compare "-L". Esempio : CC 42/12 S-L

All models of PUMPS are available with Left P.T.O. Shaft. Descriptions mention "-L". For example : CC 42/12 S-L

Dimensioni d'ingombro (mm) - *Overall Dimensions (mm)*

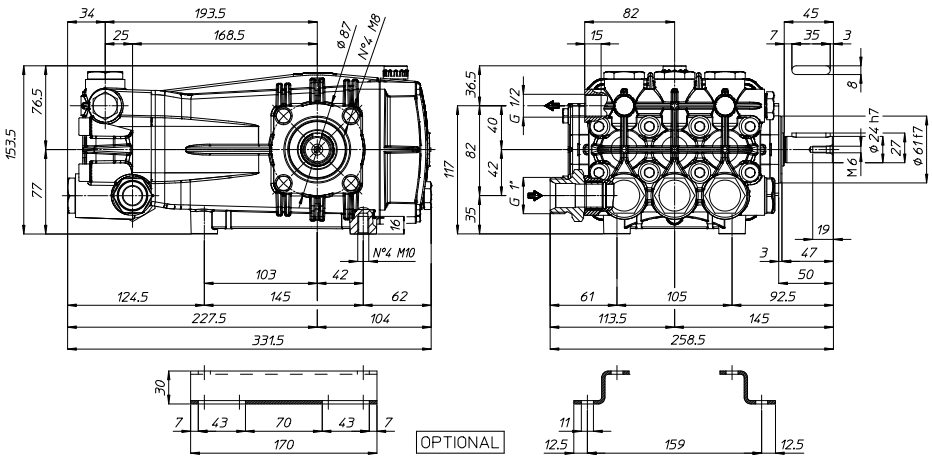

UDOR WATER POWER

Serie / *Series*

C

902900 - PUMP CC 42/17 S

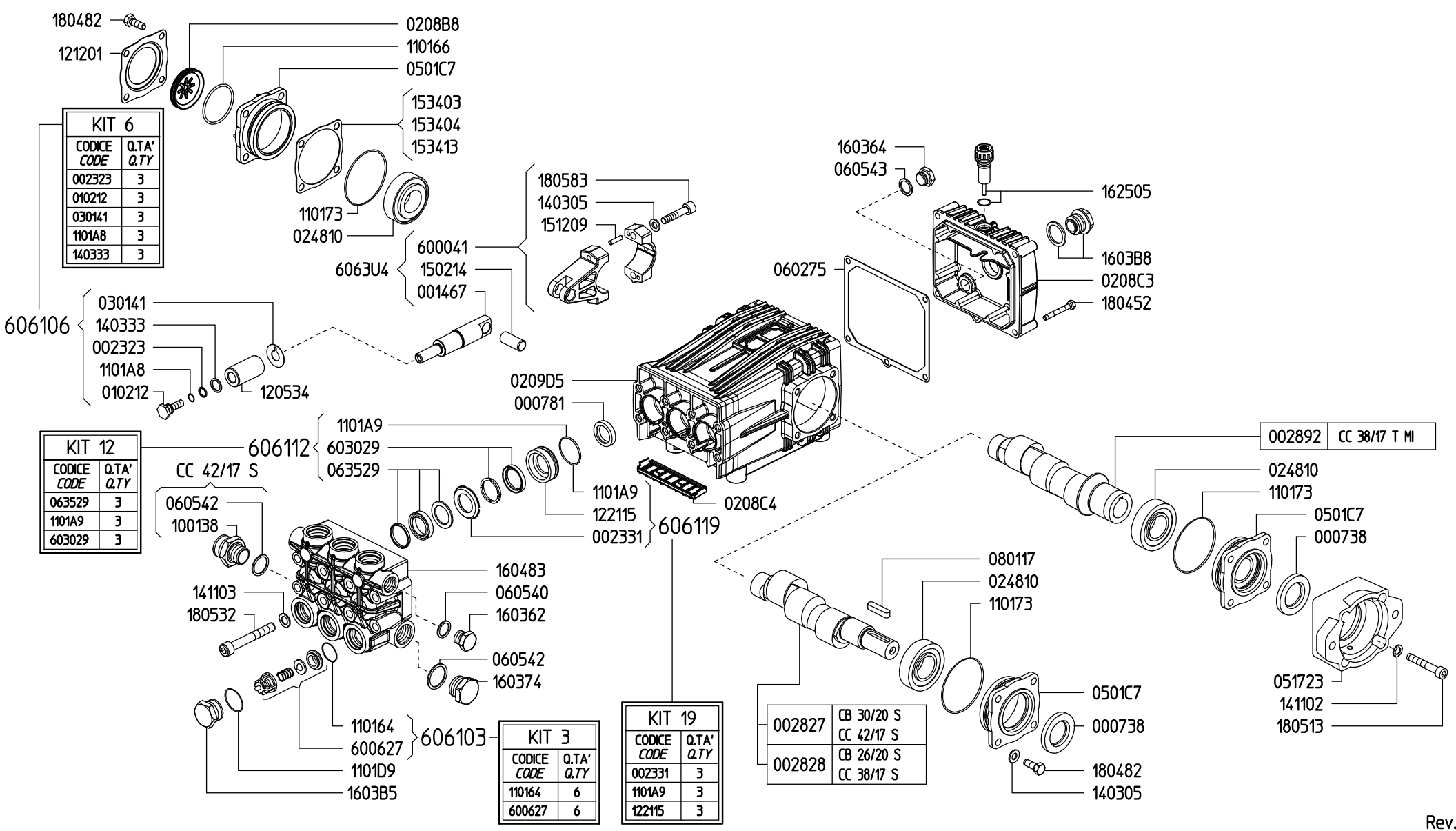

KIT 6	
CODICE *CODE*	Q.TA' *Q.TY*
002323	3
010212	3
030141	3
1101A8	3
140333	3

KIT 12	
CODICE *CODE*	Q.TA' *Q.TY*
063529	3
1101A9	3
603029	3

KIT 3	
CODICE *CODE*	Q.TA' *Q.TY*
110164	6
600627	6

KIT 19	
CODICE *CODE*	Q.TA' *Q.TY*
002331	3
1101A9	3
122115	3

Rev.21-00