CX

Tutti i modelli di Pompe della Serie CX sono disponibili con certificazione Atex, su richiesta.

Upon request, all models of CX pumps series are available with ATEX certification"

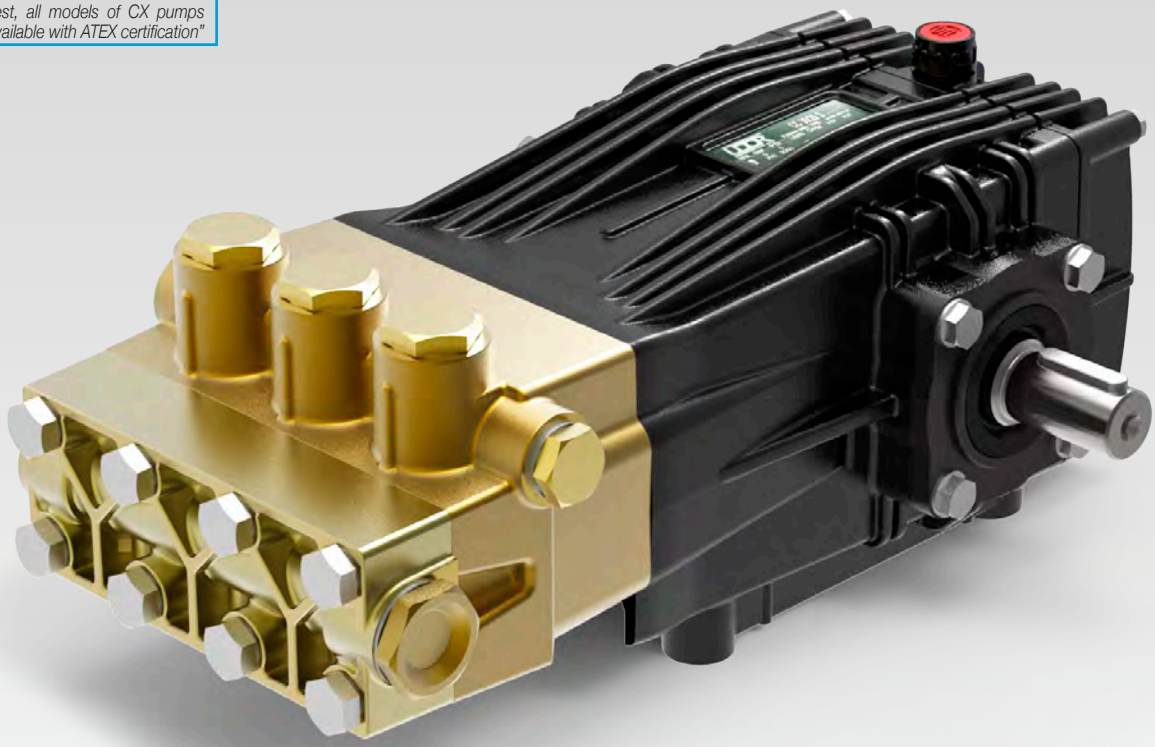

RPM	CODICE *CODE*	MODELLO *MODEL*	PORTATA *FLOW*		PRESSIONE *PRESSURE*		POTENZA *POWER*		PESO *WEIGHT*	PRESA DI FORZA *SHAFT TYPE*
			l/min	GPM	bar	PSI	HP	kW	Kg	
1450	294800	CXC 15/50 S	15.0	4.0	500	7250	19.2	14.3	20.8	S - Albero MASCHIO 24 mm DX *S - MALE Shaft 24 mm RIGHT*
	294900	CXC 18/50 S	18.0	4.8	500	7250	23.1	17.2	20.8	
	295000	CXC 22/50 S	22.0	5.8	500	7250	28.2	21.0	20.8	
1750	298500	CXD 4.5/75 S	16.3	4.3	500	7250	20.9	15.6	20.8	
	298600	CXD 5.0/75 S	18.0	4.8	500	7250	23.1	17.2	20.8	
	298700	CXD 6.0/75 S	21.6	5.7	500	7250	27.7	20.6	20.8	

Tutti i modelli di Pompe sono disponibili con Presa di Forza Sinistra. Nel Modello compare "-L". Esempio : CXC 15/50 S-L

All models of PUMPS are available with Left P.T.O. Shaft. Descriptions mention "-L". For example : CXC 15/50 S-L

Dimensioni d'ingombro (mm) - *Overall Dimensions (mm)*

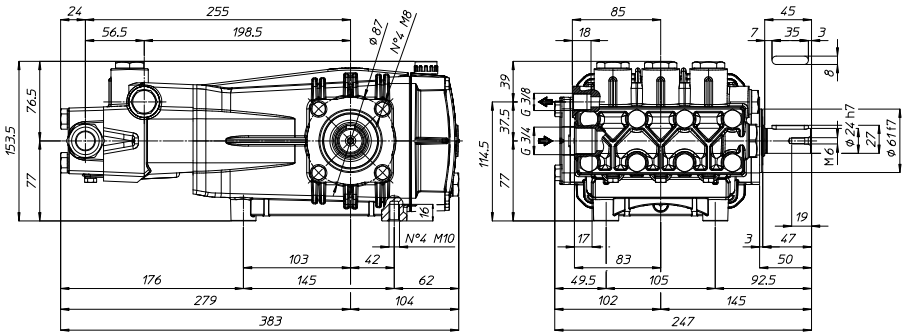

UDOR WATER POWER

Serie / *Series*

CX

294800 - PUMP CXC 15/50 S

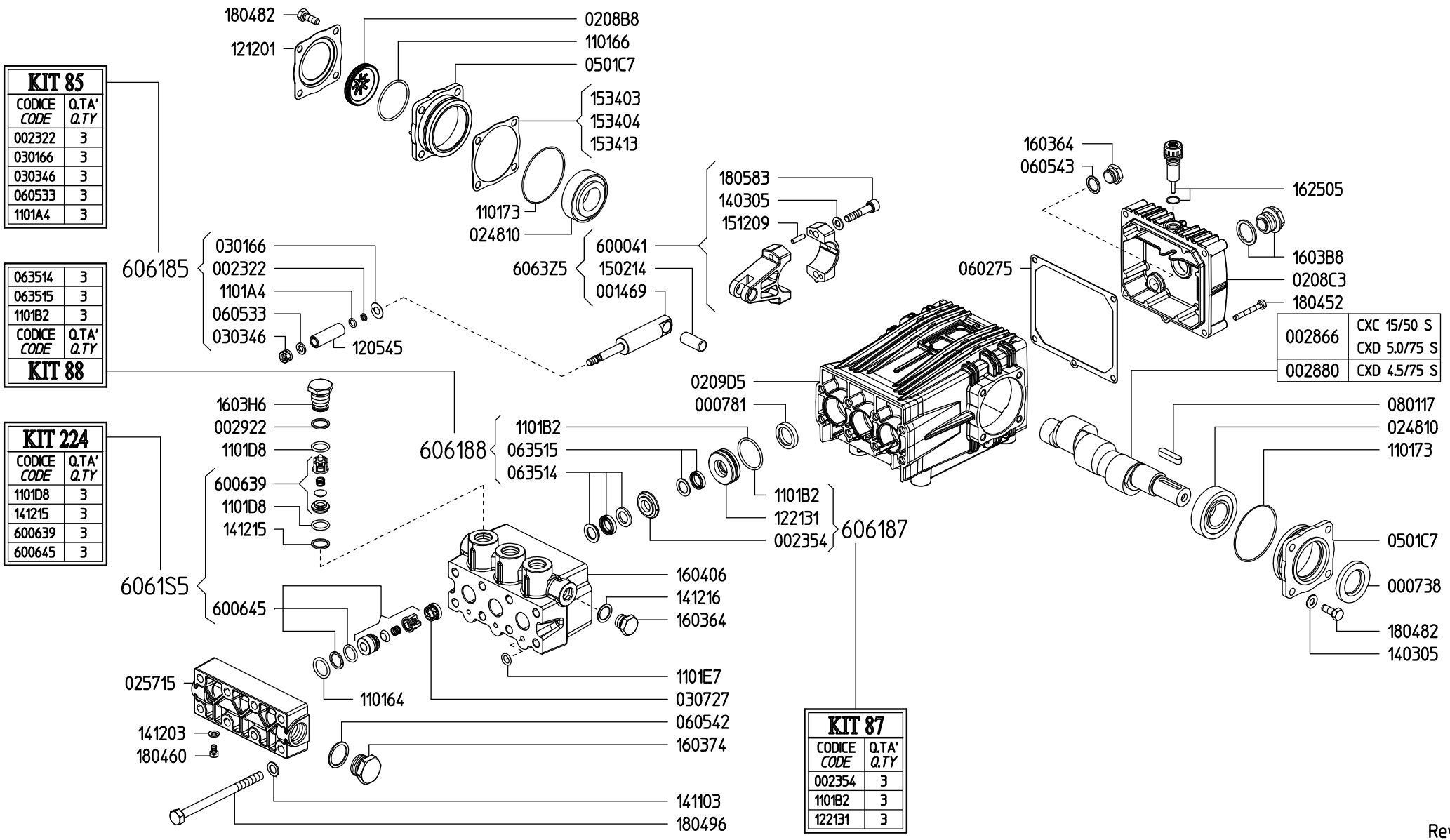

KIT 85	
CODICE *CODE*	Q.TA' *Q.TY*
002322	3
030166	3
030346	3
060533	3
1101A4	3

063514	3
063515	3
1101B2	3
CODICE *CODE*	Q.TA' *Q.TY*
KIT 88	

KIT 224	
CODICE *CODE*	Q.TA' *Q.TY*
1101D8	3
141215	3
600639	3
600645	3

002866	CXC 15/50 S CXD 5.0/75 S
002880	CXD 4.5/75 S

KIT 87	
CODICE *CODE*	Q.TA' *Q.TY*
002354	3
1101B2	3
122131	3

Rev.22-00