C3W2015

INFORMAZIONI TECHNICHE - TECHNICAL INFORMATION

Portata (L/min)	Flow (L/min)	15
Portata (US Gpm)	Flow (US Gpm)	3,96
Regime di rotazione (rpm)	Rotation regime (rpm)	1450
Pressione (MPa)	Pressure (MPa)	20
Pressione (bar)	Pressure (bar)	200
Pressione (psi)	Pressure (psi)	2900
Potenza (hp)	Power (hp)	7,8
Potenza (kW)	Power (kW)	5,74
Dimensioni d'ingombro L x l x h (mm)	Overall dimensions L x l x h (mm)	265x223x140
Peso (kg)	Weight (kg)	9,5

Copyright INTERPUMP GROUP S.P.A.

C3W2015

VERSIONI - VERSIONS

Albero maschio con linguetta - Male shaft (key) Pag. 3

Copyright INTERPUMP GROUP S.P.A.

Albero maschio con linguetta - Male shaft (key)

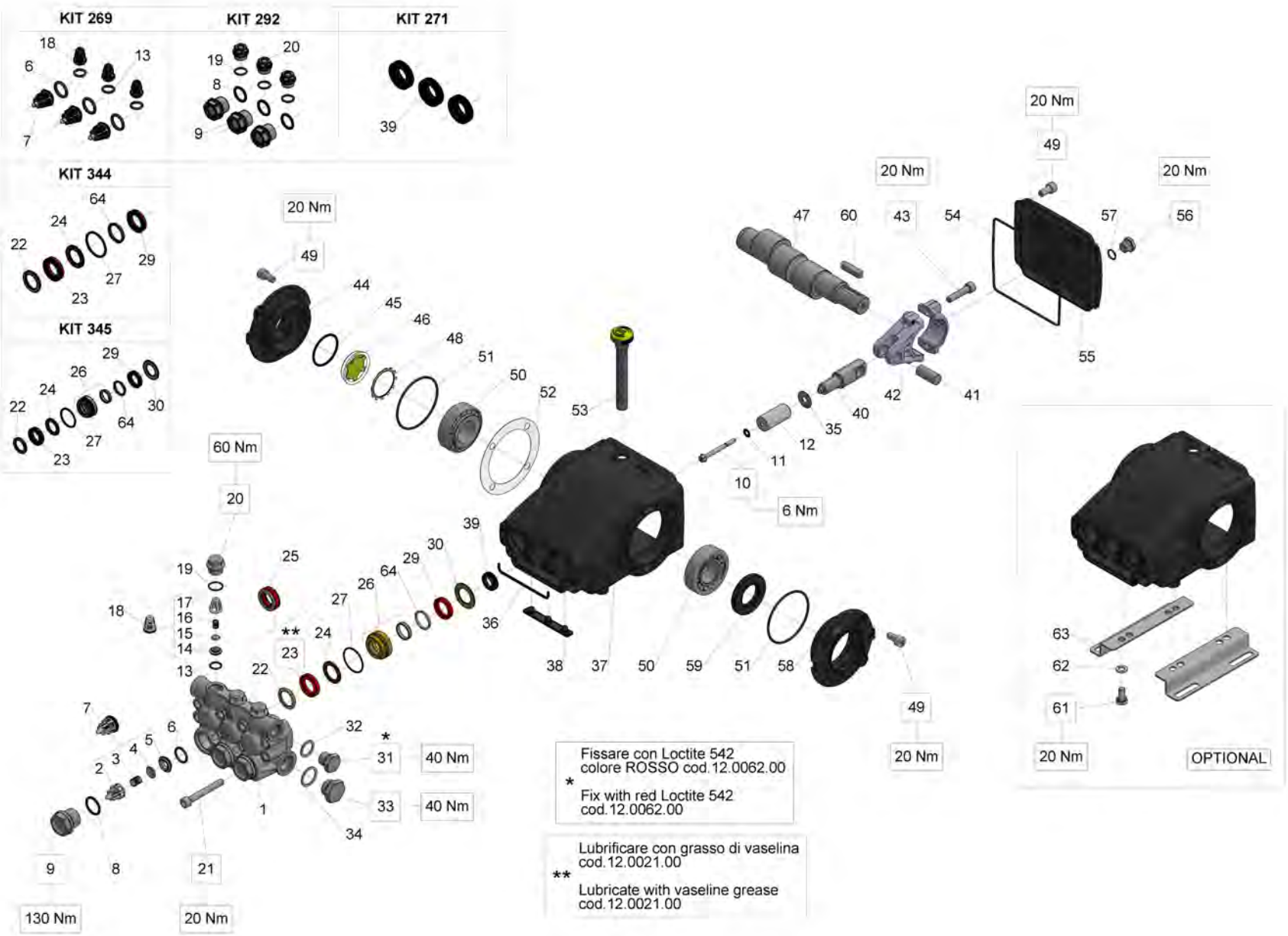

Copyright INTERPUMP GROUP S.P.A.

Albero maschio con linguetta - Male shaft (key)

Ref.	Codice - Part n°	Qtà - Qty	Descrizione	Description
1	59122036	1	TESTATA PISTONE D.20 (C3W)	MANIFOLD FOR PISTON D. 20 CW
2	36202551	3	GUIDA VALVOLA ASP. MANDATA	VALVE CAGE
3	94737600	3	MOLLA DM 9,4X14,8 INOX	SPRING D. 9,4X14,8
4	36200176	3	VALVOLA SFERICA	VALVE PLATE
5	36200366	3	SEDE VALVOLA ASP. E MANDATA	VALVE SEAT
6	90384100	3	OR D.17,13X2,62 (3068)	O-RING 17,12X2,62 (3068)
7	36711501	3	GR. VALVOLA ASP. MAND.	INTAKE/DELIVERY VALVE
8	90384700	3	OR D.20,24X2,62 (3081)	O-RING 20,29X2,62(3081)
9	98222500	3	TAPPO M24x1.5x16.7 NICKEL	VALVE CAP M24X1,5X17 NICKEL
10	99169000	3	VITE TE M5X55 INOXA2 FLANGIATA	SCREW M05X55 SPEC. A2-70
11	96690500	3	ROSETTA D.5X11,5X0,4 INOX+FKM	WASHER D.5X11.5x0.4 INOX+FKM58/59/63HT
12	59040009	3	PISTONE D.20x42	PISTON D. 20X42
13	90367400	3	OR D.12X2 (120-20)	O-RING D. 12X2 (120-20)
14	36211366	3	SEDE VALVOLA	VALVE SEAT
15	36211276	3	VALVOLA SFERICA	SPHERICAL VALVE
16	94733300	3	MOLLA DM.6.7X10.8 INOX	SPRING D.6.2x10.5 S.S.
17	36211151	3	GUIDA VALVOLA ASP.MANDATA	VALVE CAGE
18	36719301	3	GRUPPO VALVOLA MANDATA	OUTLET VALVE
19	90359300	3	OR D.15.60X1.78 (2062)	O-RING 15,60X1,78 (2062)
20	98213750	3	TAPPO M18x1.5x10 D23 F12 NICK. (S.59)	PLUG M18X1,5X10 D.23 (NICK.)
21	99317700	8	VITE M08x60 5931 12.9 G321A+M	VITE M08x60 5931 12.9 G321A+M
22	66100751	3	ANELLO DI TESTA D.20 HP	HEAD RING D.20 H.P.
23	90269130	3	ANELLO TEN. ALT. 20.0x30.0x6.0/3.7 HP (59.CW)	PACKING D.20,0x30x6/3,7 HP CW
24	90513300	3	ANELLO ANTIEST. 20.0x30.0x2.0 (S.66)	ANTI-EXTR.RING D.20X30X2 66 SERIES
25	90269230	3	ANELLO TEN. ALT. 20.0x30.0x10.0 HP (59.CW)	PACKING D. 20,0x30x10 HP CW
26	59606101	3	GR. SUPP. GUARN + BOCCOLA D.20	PACKING RETAINER+SLEEVE D.20
27	90361200	3	OR D. 31.47x1.78 NBR 70SH 2125	O-RING 31,47X1,78 (2125)
29	90269030	3	ANELLO TEN. ALT. 20.0x28.0x6.5 LP (59.CW)	PACKING D.20,0x28x6,5 LP CW
30	59210870	3	ANELLO PER TENUTA D.20	RING FOR SEAL D.20
31	98209900	1	TAPPO G3/8x13 NICKEL	PLUG G. 3/8X13 NICKEL
32	96738000	1	ROSETTA D.17,5X23X1,5 AL.	WASHER 17,5X23X1,5
33	98217900	1	TAPPO G1/2x10 NICKEL	PLUG G 1/2X10 NICKEL
34	96751400	1	ROSETTA D.21,5X27X1,5	WASHER 21,5X27X1,5
35	96699000	3	ROSETTA D.7,5X23X0,5 INOX	WASHER D.7.5X23X0.5
36	59211082	1	GUARNIZIONE SPUGNA D.3X103	SPONGE GASKET D.3X103
37	59010022	1	CARTER POMPA	PUMP CRANKCASE

Copyright INTERPUMP GROUP S.P.A.

Albero maschio con linguetta - Male shaft (key)

Ref.	Codice - Part n°	Qtà - Qty	Descrizione	Description
38	58210451	1	PROTEZIONE	PROTECTION
39	90156550	3	ANELLO RAD. D.15X24X5/7	OIL SEAL D.15X24X5/7
40	59050066	3	GUIDA PISTONE	PISTON GUIDE
41	97739900	3	SPINOTTO D.14.0x34.0 (S.59)	GUDGEON PIN D.14X34
42	59030001	3	BIELLA COMPLETA	CONNECTING ROD COMPLETE
43	99309900	6	VITE TCEI M8X35	SCREW M 8x35 UNI 5931
44	47151222	1	COPERCHIO LAT. SPIA S.47-66	SIDE CRANKCASE COVER FOR OIL GAUGE
45	90387700	1	OR D.39,34X2,62 (3156)	O-RING 39,34X2,62 (3156)
46	70211801	1	SPIA LIVELLO OLIO	OIL SIGHT GLASS
47	59020235	1	ALBERO ECC. C.12 (D.24) (marc. 6)	CRANKSHAFT C.12
48	90075600	1	ANELLO ZJ45	CIRCLIP D.45 (ZJ45)
49	99303900	12	VITE TCEI M8X16 ZINC. UNI5931	SCREW M 8x16 UNI 5931
50	91837500	2	CUSC. RULLI CON. 30X62X21.25-32206	TAPER BEARING
51	90391300	2	OR D.67,95X2,62 (3268)	O-RING 67,95X2,62 (3268)
52	97568000	1	SPESSORE D.74,5X104X0,3	SHIM D.74.5X104X0.3
52	97567800	1	SPESSORE D. 74,5X104X0,1	SHIM D.74,5X104X0,1
53	98211300	1	ASTA LIVELLO OLIO G3/8x54 D.4	ASTA LIVELLO OLIO G3/8x54 D.4
54	90392200	1	OR D.133,02X2,62 (3525)	O-RING D.133.02X 2,62(3525)
55	59160022	1	COPERCHIO POSTERIORE	REAR CRANKCASE COVER
56	98204250	1	TAPPO G1/4X9 TE17 ZINC.	PLUG G1/4"x12
57	90358500	1	OR D.10,82X1,78 (2043)	O-RING 10,82X1,78 (2043)
58	47151022	1	COPERCHIO LAT. APERTO S.47-66	OPEN SIDE COVER (47-66)
59	90164800	1	ANELLO RAD. D.30X55X7	OIL SEAL 30x55x7
60	91489200	1	LINGUETTA 8X7X35	KEY 8(h9)X7X35 UNI 6604/A
61	99303700	4	VITE M08X16 5739 8.8 ZINC	SCREW M 8x16-5739
62	96701600	4	ROSETTA 8.4x14.4x2.0 U1751 ZINC RICH.1	WASHER 8,4
63	50200074	2	PIEDINO POMPA R.52-9961	PUMP FOOT
64	59100251	3	ANELLO DI TESTA D.20 LP (CW)	ANELLO DI TESTA D.20 LP (CW)
KIT269	34026901	1	KIT 269	KIT 269 INTAKE/DELIVERY VALVES
KIT271	34027101	1	KIT 271	KIT 271 OIL SEAL D.15 58/59 SERIES
KIT292	34029201	1	KIT 292*GR. TAPPI ASP. MAND. NK (58-59)	KIT 292 VALVE PLUGS (NICK.)59 S.
KIT344	34034401	1	KIT 344*ANELLI DI TENUTA D.20 (59.CW)	KIT 344 PACKING D. 20 C3W
KIT345	34034501	1	KIT 345*TENUTE COMPLETE D.20 (59.CW)	KIT 345 CPL. SEAL D. 20 C3W

Copyright INTERPUMP GROUP S.P.A.

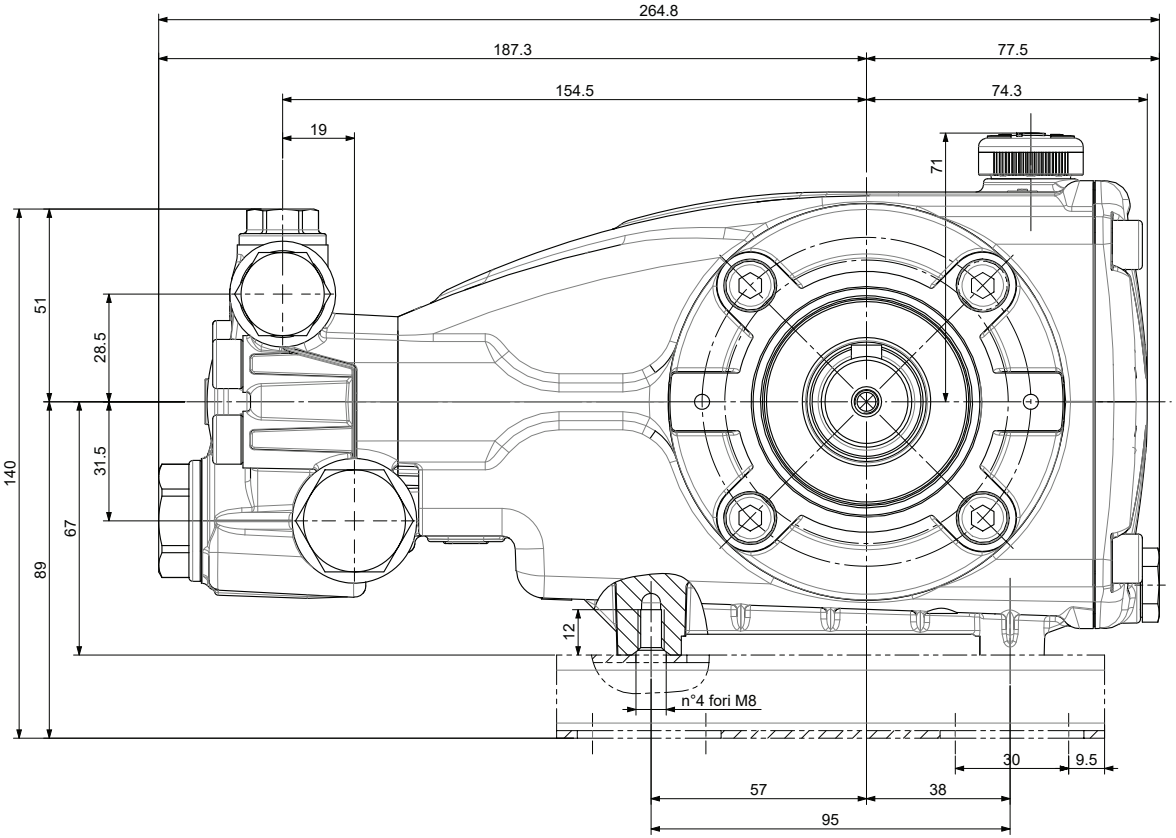

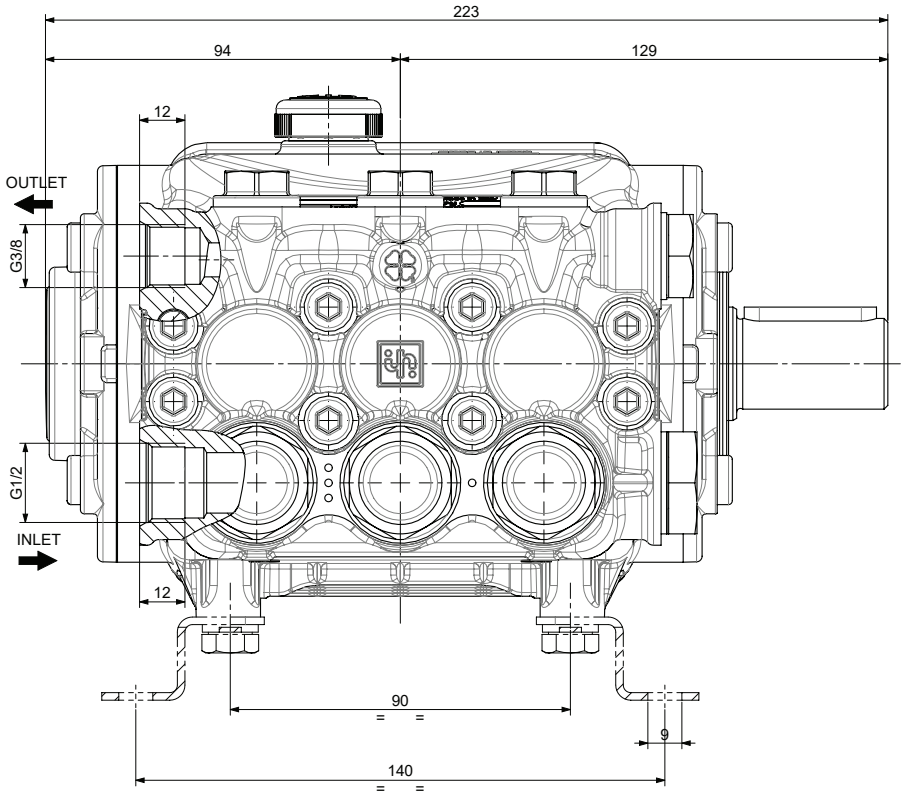

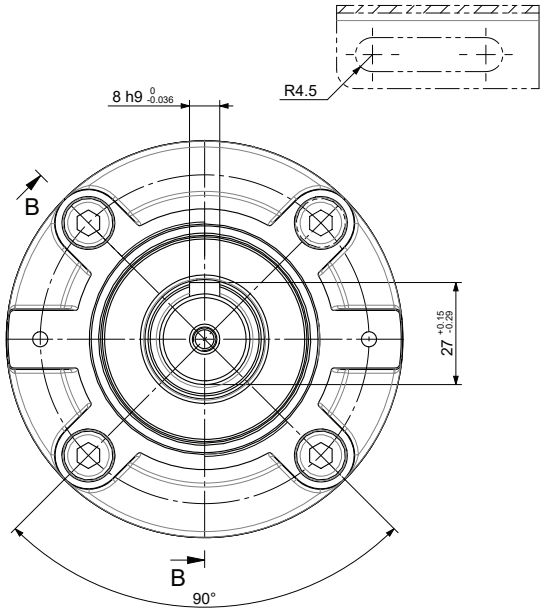

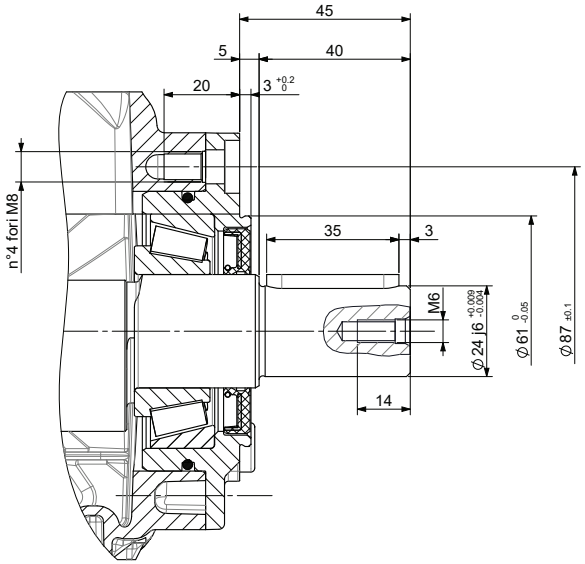

REV.	Data/Date	Descrizione modifica / Modification description	Firma/Signature	MT N°
1	25/08/2023	Aggiornato posizione asta livello olio	Cantarelli	5049

DISEGN.: Cantarelli | FTECN.: Barbieri | DATA: 09/02/2016 | SCALA: 1:1 | Foglio: 1/1 | Peso: Weight: 0 g | M.T.: 4038

DENOMINAZIONE / DENOMINATION

INGOMBRO POMPA SERIE 59 CAR WASH C3W-SN3

DIS. COD./ DRAWING CODE: **59960400** REV.: 1

LEGENDA CRITICITA': vedi DT n°2850000082
CRITICALITY LEGEND: according to DT n.2850000082

Sicurezza Security | Critica Critical | Importante Important | Nessun simbolo No simbol | Standard | CRITICITA' NONE

A2

Il presente disegno è di proprietà di Interpump Group S.p.A., ne è vietata la riproduzione o la divulgazione a termini di legge. This drawing belongs to Interpump Group S.p.A., copy or divulgation are forbidden by law.